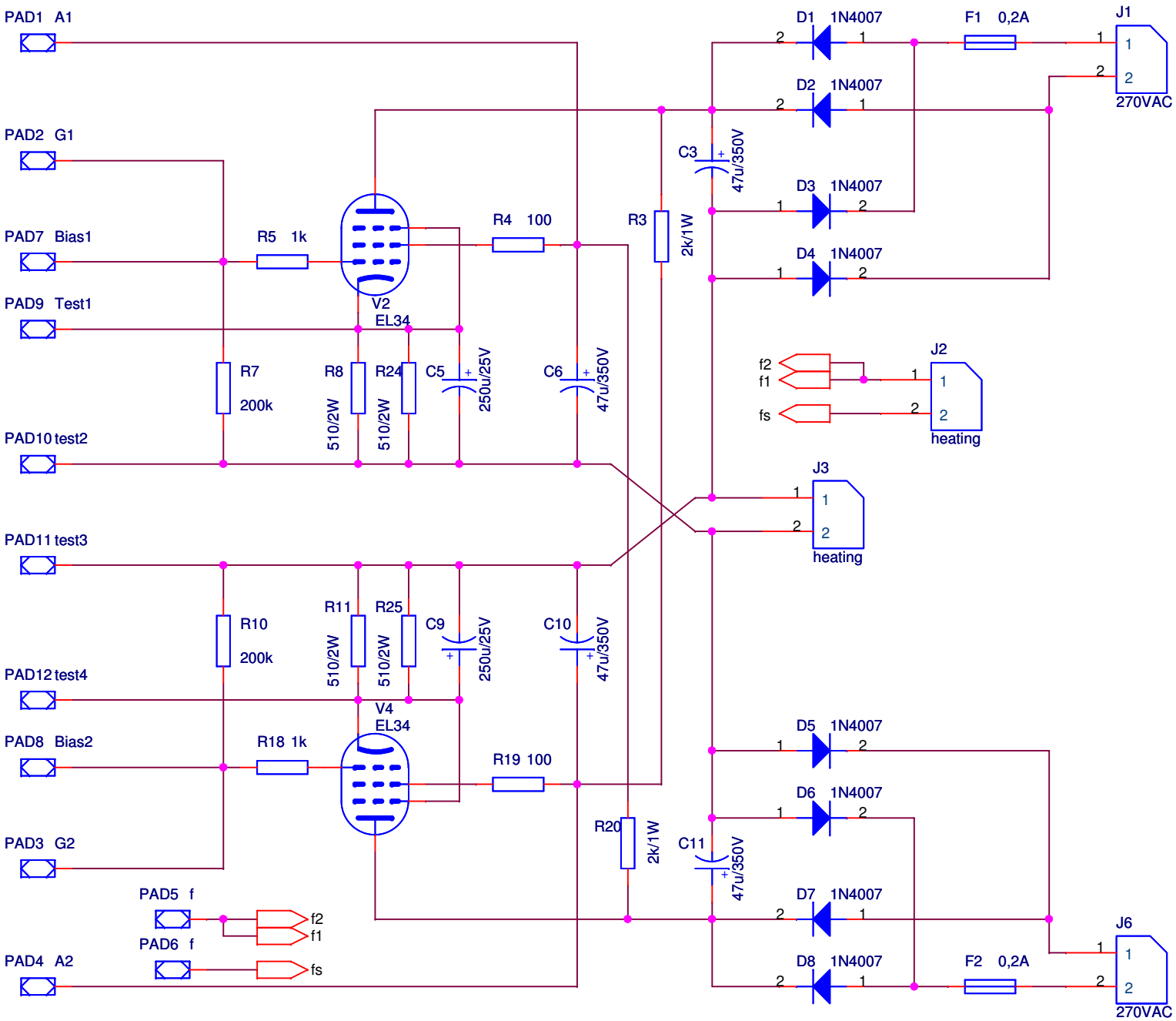
PAD1 A1
PAD2 G1
PAD7 Bias1
PAD9 Test1
PAD10 test2
PAD11 test3
PAD12 test4
PAD8 Bias2
PAD3 G2
PAD5 f
PAD6 f
PAD4 A2
R5 1k
R4 100
R3
2k/1W
R7
200k
R8
510/2W
R24
C5
250u/25V
C6
47u/350V
V2
EL34
R10
200k
R11
510/2W
R25
C9
250u/25V
C10
47u/350V
V4
EL34
R18 1k
R19 100
R20
2k/1W
C11
47u/350V
C3
47u/350V
D1 1N4007
D2 1N4007
D3 1N4007
D4 1N4007
D5 1N4007
D6 1N4007
D7 1N4007
D8 1N4007
F1 0,2A
F2 0,2A
J1
270VAC
J2
heating
J3
heating
J6
270VAC
f2
f1
fs