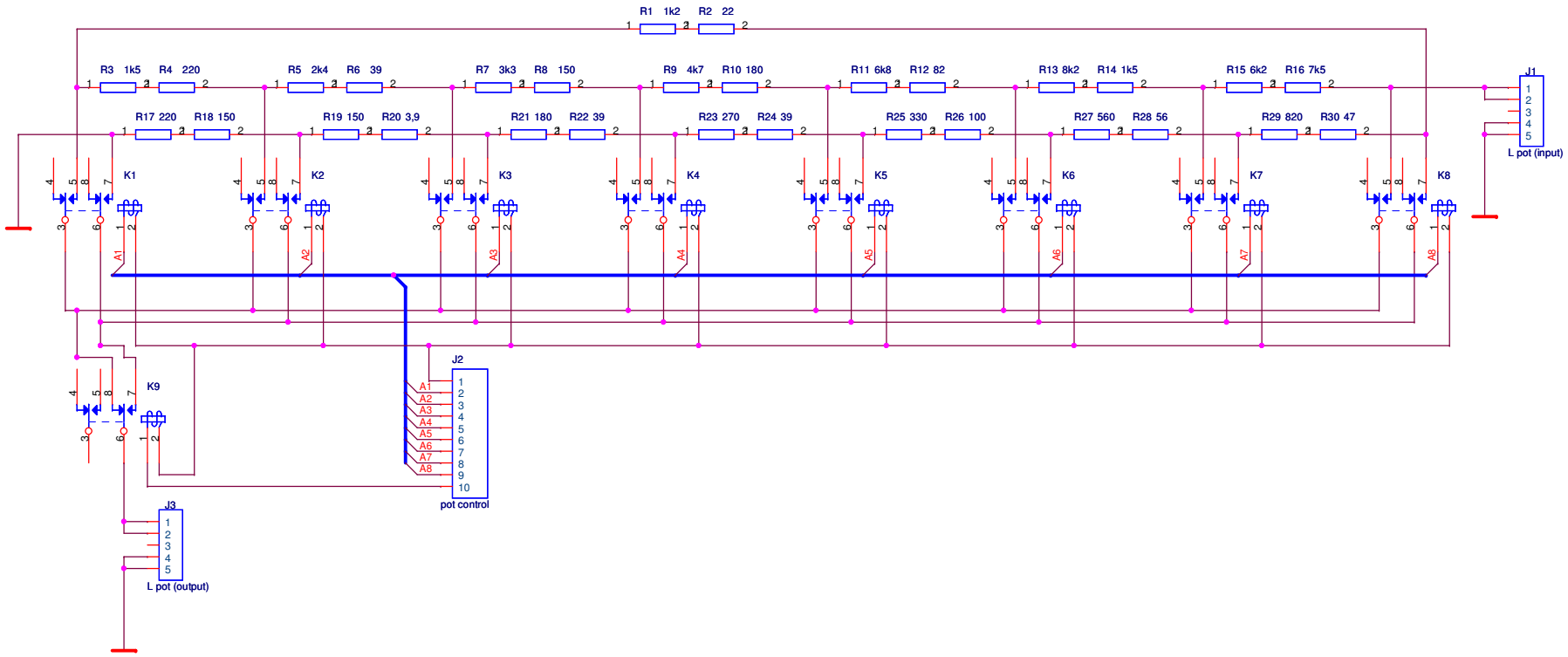
R1 1k2
R2 22
R3 1k5
R4 220
R5 2k4
R6 39
R7 3k3
R8 150
R9 4k7
R10 180
R11 6k8
R12 82
R13 8k2
R14 1k5
R15 6k2
R16 7k5
R17 220
R18 150
R19 150
R20 3,9
R21 180
R22 39
R23 270
R24 39
R25 330
R26 100
R27 560
R28 56
R29 820
R30 47
K1
K2
K3
K4
K5
K6
K7
K8
K9
A1
A2
A3
A4
A5
A6
A7
A8
J1
L pot (input)
J2
pot control
J3
L pot (output)