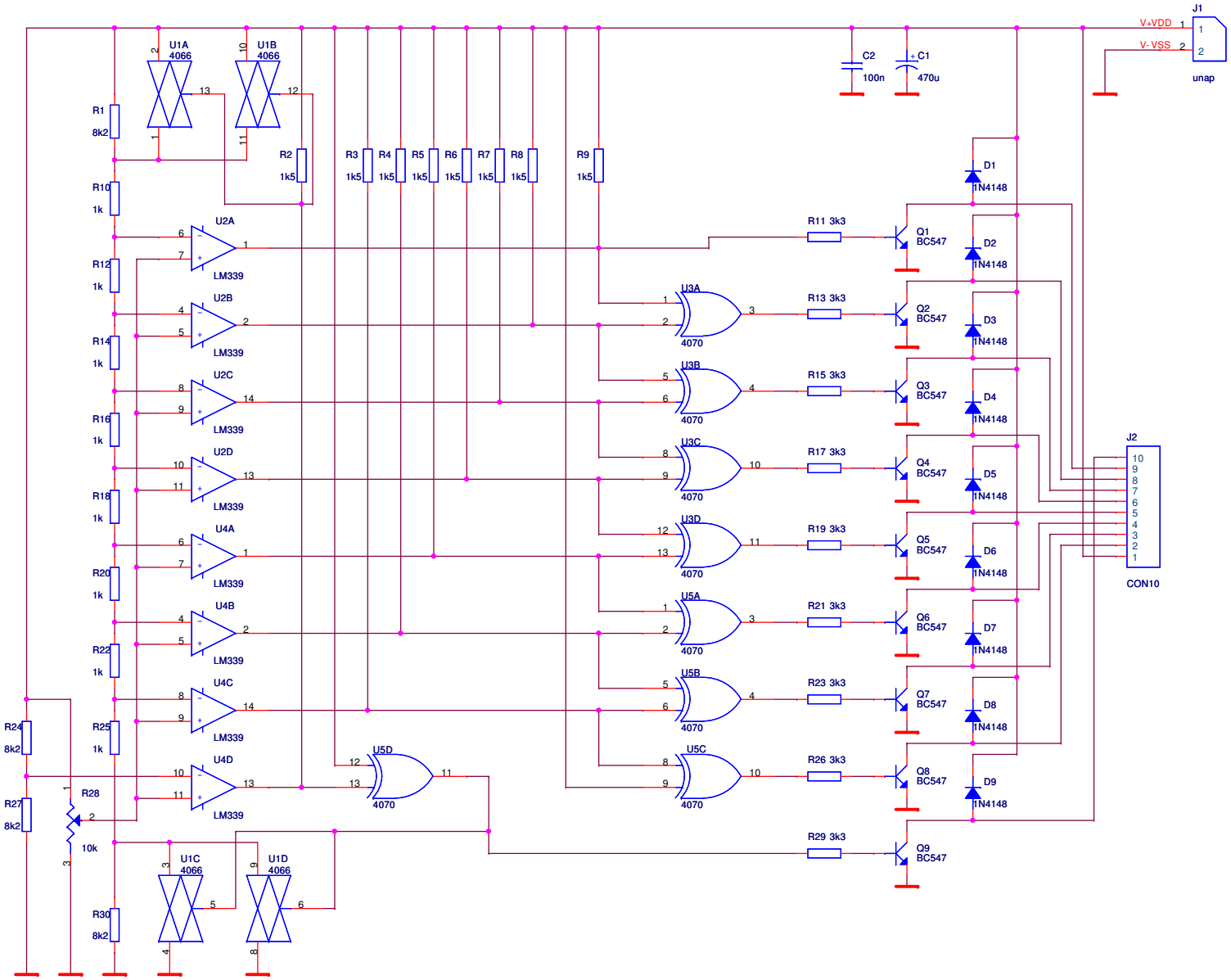
J1
V+VDD
V-VSS
unap
C2
100n
C1
470u
U1A
4066
U1B
4066
U1C
4066
U1D
4066
R1
8k2
R2
1k5
R3
1k5
R4
1k5
R5
1k5
R6
1k5
R7
1k5
R8
1k5
R9
1k5
R10
1k
R12
1k
R14
1k
R16
1k
R18
1k
R20
1k
R22
1k
R25
1k
R24
8k2
R27
8k2
R28
10k
R30
8k2
U2A
U2B
U2C
U2D
U4A
U4B
U4C
U4D
LM339
U5D
4070
U3A
U3B
U3C
U3D
U5A
U5B
U5C
R11 3k3
R13 3k3
R15 3k3
R17 3k3
R19 3k3
R21 3k3
R23 3k3
R26 3k3
R29 3k3
Q1
BC547
Q2
Q3
Q4
Q5
Q6
Q7
Q8
Q9
D1
1N4148
D2
D3
D4
D5
D6
D7
D8
D9
J2
CON10