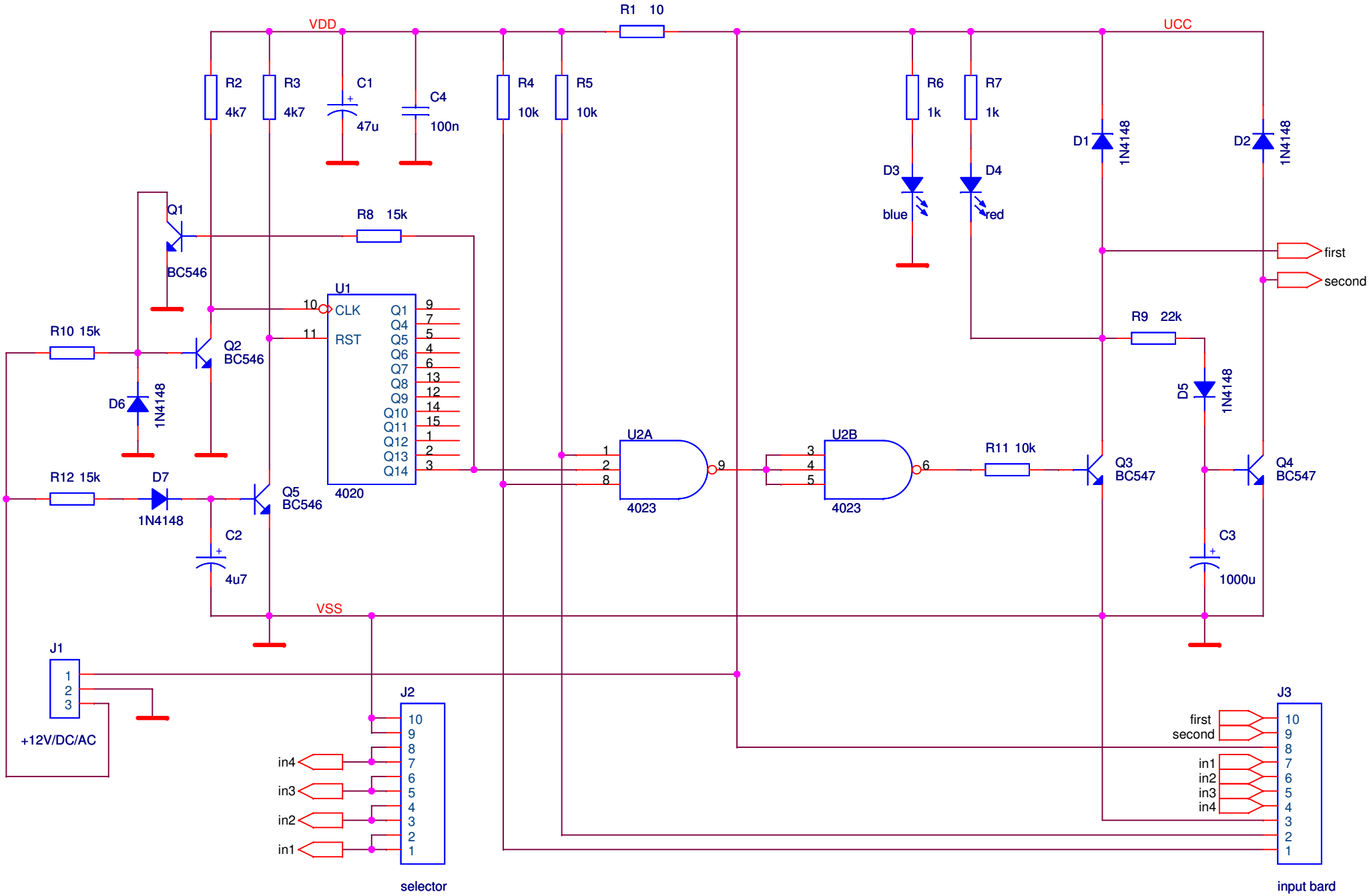
VDD
UCC
VSS
R1 10
R2 4k7
R3 4k7
C1 47u
C4 100n
R4 10k
R5 10k
R6 1k
R7 1k
D1 1N4148
D2 1N4148
D3 blue
D4 red
Q1 BC546
R8 15k
U1 4020
CLK
RST
Q1 Q4 Q5 Q6 Q7 Q8 Q9 Q10 Q11 Q12 Q13 Q14
first
second
R9 22k
R10 15k
Q2 BC546
D6 1N4148
D5 1N4148
U2A 4023
U2B 4023
R11 10k
Q3 BC547
Q4 BC547
R12 15k
D7 1N4148
Q5 BC546
C2 4u7
C3 1000u
J1
+12V/DC/AC
J2
in4
in3
in2
in1
selector
J3
first
second
in1
in2
in3
in4
input bard